GBE 1B19 X

Integrierbarer Geschirrspüler (60 cm)

A+ · 13 · 49dB · 12lt · A↑G F

TOP 4
- *LED Anzeige*
- *Mehrfachwasserschutzsystem*
- *Oberkorb herausnehmbar und höhenverstellbar, auch beladen*
- *Salz- und mechanische Klarspülernachfüllanzeige*

EDELSTAHL

GBE 1B19 X
EAN 80 03437 20527 9

AUSSTATTUNG
- *13 Maßgedecke*
- *LED Anzeige*
- *Salz- und mechanische Klarspülernachfüllanzeige*
- *Edelstahl-Innenraum für maximale Hygiene*
- *Mehrfachwasserschutzsystem*

SPÜLPROGRAMME
- ***5 Standardprogramme***
- *3 verschiedene Reinigungstemperaturen*
- *Spülprogramme: ECO, Kalt Vorspülen, Expressprogramm, Intensivprogramm, Mix-Programm*

GESCHIRRKÖRBE
- *Oberkorb herausnehmbar und höhenverstellbar, auch beladen*
- *2 klappbare Tassenablagen im Oberkorb*
- *Herausnehmbarer Besteckkorb*
- *Weiße Geschirrkörbe*

VERBRAUCHSDATEN
- *Energieeffizienzklasse A+, Reinigungseffizienzklasse A, Trocknungswirkungsklasse A*[1]
- *12 Liter Wasser, 1,06 kWh Strom im Standardprogramm*
- *Jährlicher Verbrauch im Standardprogramm bei 280 Spülgängen: 3360 Liter Wasser, 296 kWh Strom*

VERBRAUCHSWERTE
- *Energieeffizienzklasse F, Reinigungsleistungsindex 1,13, Trocknungsleistungsindex 1,07*[2]
- *13 Maßgedecke*
- *Energieverbrauch des eco-Programms pro 100 Betriebszyklen: 104 kWh Strom*
- *12 Liter Wasser, 1,037 kWh Strom im eco-Programm pro Betriebszyklus*
- *Programmdauer des eco-Programms: 3:20 h*
- *Nur 49 dB(A) re 1 pW Betriebsgeräusch, Luftschallemissionsklasse C*

TECHNISCHE DATEN
- *Nur 49 dB(A) im Normalprogramm*
- *Warmwasseranschluss bis 60 °C möglich*
- *Anschlusskabellänge 130 cm*
- *Gerätehöhe verstellbar von 820 – 900 mm*
- *Schalterblende von 115 bis 145 mm höhenverstellbar*
- *Gerätemaße (HxTxB): 820x555x598 mm*

WPRO-ZUBEHÖR (OPTIONAL)
- *CALBLOCK+ Antikalk-Filter CAL300, EAN 8015250608076*
- *3 in 1 Entkalker für Waschmaschinen und Geschirrspüler, 12er Pack DES124, EAN 8015250583267*

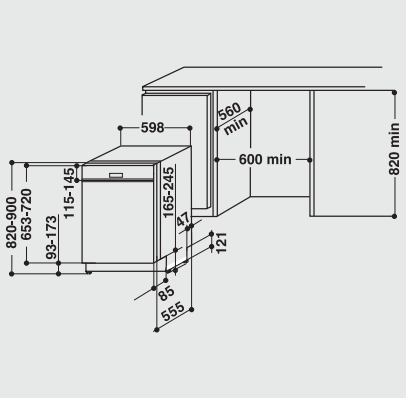

[1] *Energieeffizienzklassen-Spektrum von A+++ bis D*
[2] *Energieeffizienzklassen-Spektrum von A bis G*

Technische Daten entnehmen Sie bitte dem EU-Produktdatenblatt, oder fordern Sie diese unter https://docs.whirlpool.eu/?brand=IG an · Liefermöglichkeiten, Änderungen und Irrtümer vorbehalten · Nutzung/Veröffentlichung von Bildern/Texten, auch in anderen Medien, ganz oder teilweise, nur mit Genehmigung des Herausgebers · Stand 29.02.2024